# XZOOM

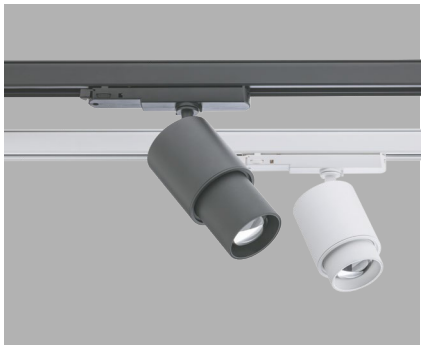

Stromschienenstrahler mit verstellbarem Ausstrahlwinkel für den Innenbereich, Montage auf 3-Phasen Stromschiene, ausgestattet mit COB-LEDs. Das Gehäuse und das rotierende Element sind aus lackiertem Aluminiumdruckguss. Der Ausstrahlwinkel kann zwischen 6° und 60° verstellt werden, während die Beleuchtungsdichte gleichmässig bleibt. Konstantstrom-LED-Treiber enthalten.
Anwendungsbereich: Der Strahler mit verstellbarem Ausstrahlwinkel eignet sich für die Beleuchtung von Kunstwerken, Ladenbeleuchtung.

## TECHNISCHE DATEN

| | | | |
|---|---|---|---|
| **IP-Schutz:** | IP20 | **Farbe:** | Weiss matt, Schwarz matt |
| **CRI:** | >80 | **Konverter:** | Ein/Aus |
| **Montageart:** | Stromschiene | **Farbtemperatur:** | 3000K, 4000K |
| **Lichtaustritt:** | Richtbar | **Garantie:** | 5 Jahre |
| **Material:** | Aluminium | **Prüfzeichen:** | CE, ISO 9001 |

## LICHTVERTEILUNGSKURVEN

**55.1021.01>02 @ 6°**

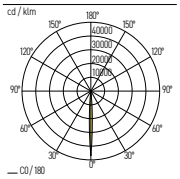


**55.1021.01>02 @ 25°**

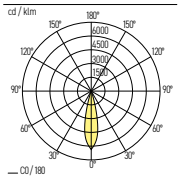


**55.1021.01>02 @ 60°**

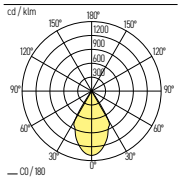


## XZOOM

**IP20** CE

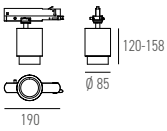


| Art.-Nr. | Masse (ØxH) | Farb-temperatur | CRI | Lichtstrom LED | Lichtstrom effektiv | Leistung | Spannung | α | Preis exkl. MwSt. |
|---|---|---|---|---|---|---|---|---|---|
| **55.1021.01** X | 85x120-158mm | 3000K | >80 | 2100 lm | 414/992 lm | 20 W | 230V | 6-60° | 286.90 A |
| **55.1021.02** X | 85x120-158mm | 4000K | >80 | 2225 lm | 442/1056 lm | 20 W | 230V | 6-60° | 286.90 A |

└ Farbe: 01 / 04

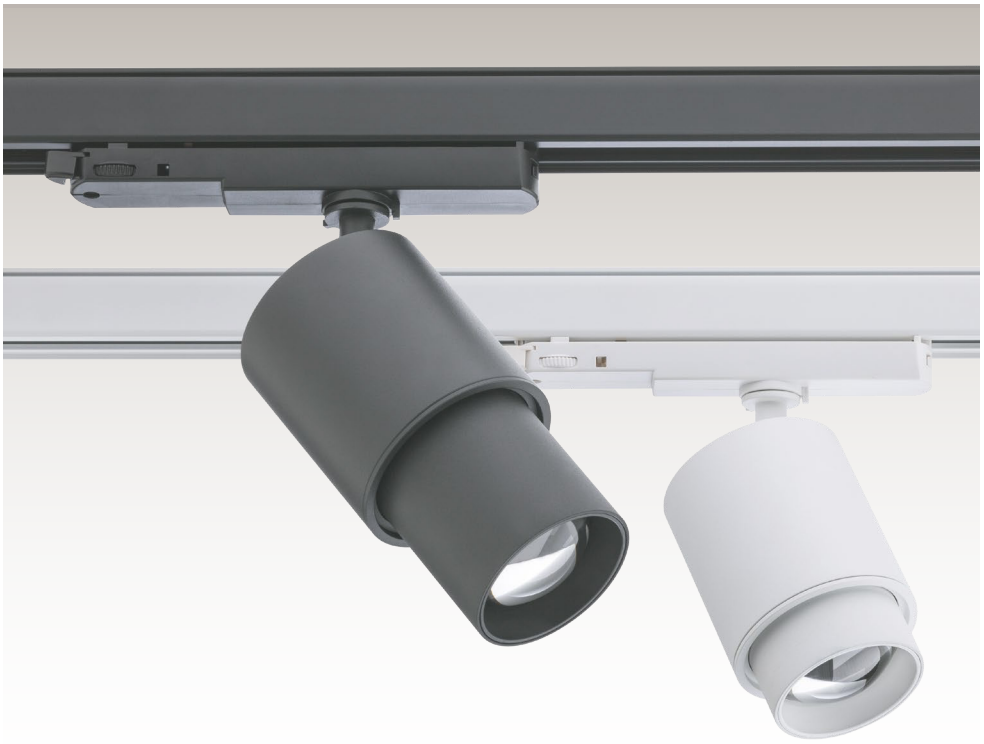

Lieferbare Farben
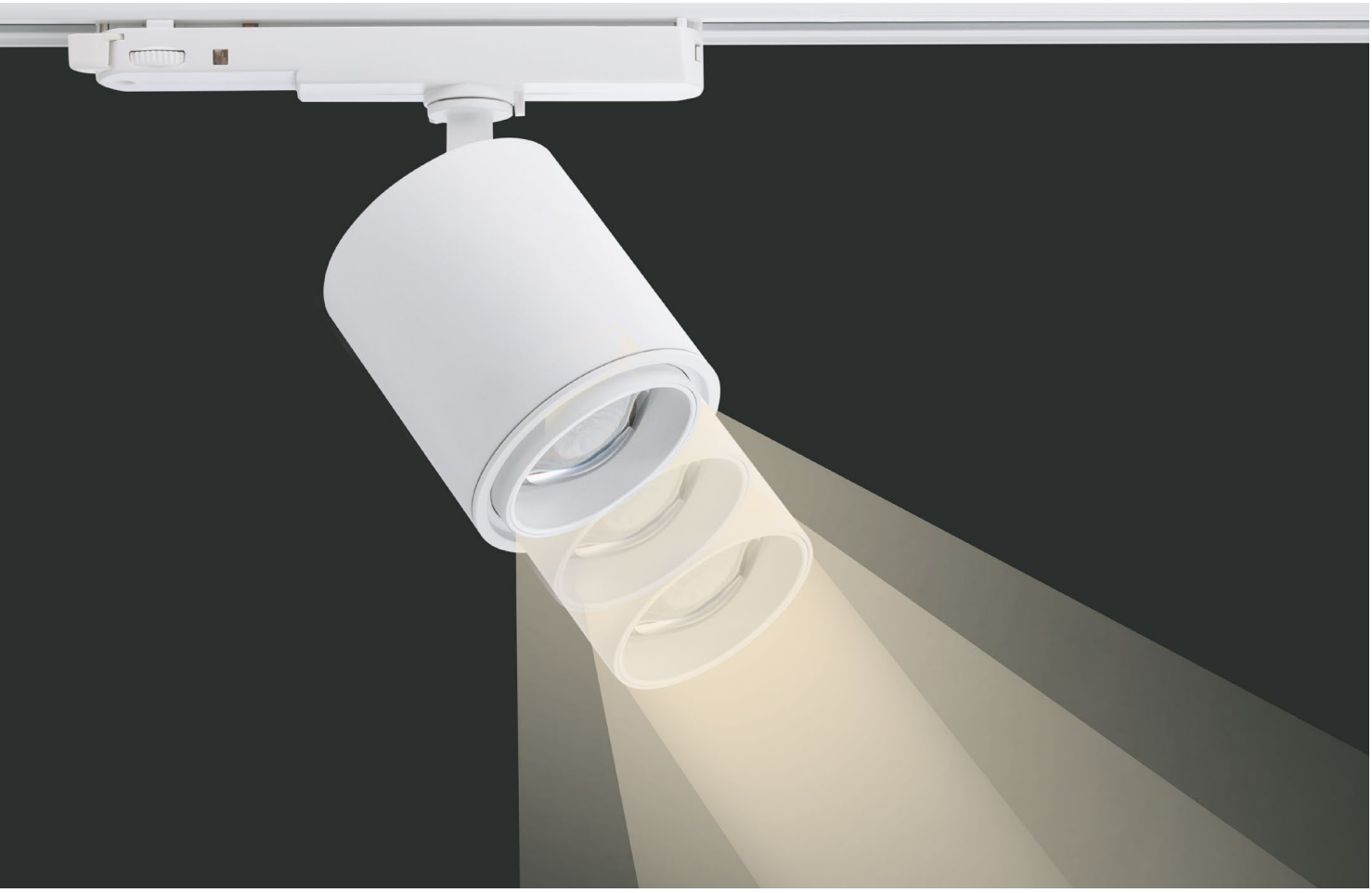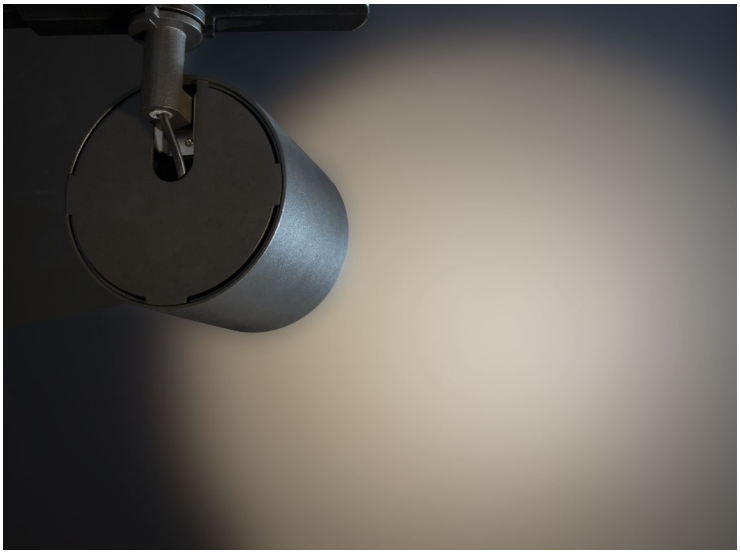
01 04 X
01 → Weiss matt
04 → Schwarz matt